HP Hydro Power s.r.l.

Pompe a pistoni radiali - Oleodinamica - Impianti

Pompa ermetica ad uso esterno con aspirazione radiale: PR3-…-…R

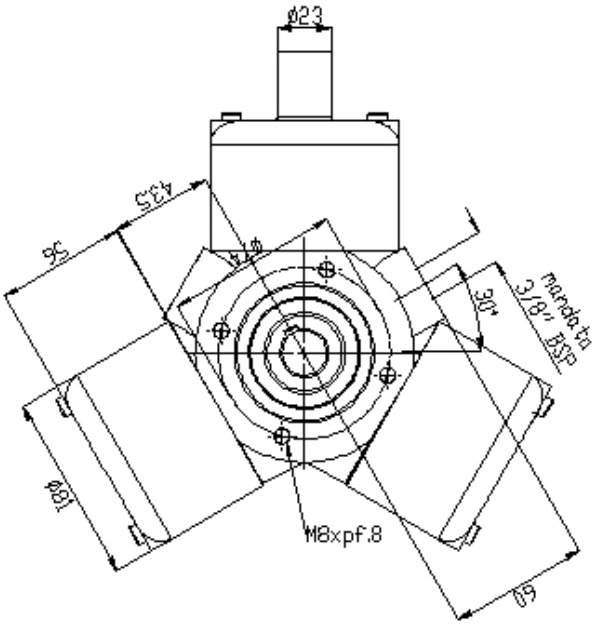

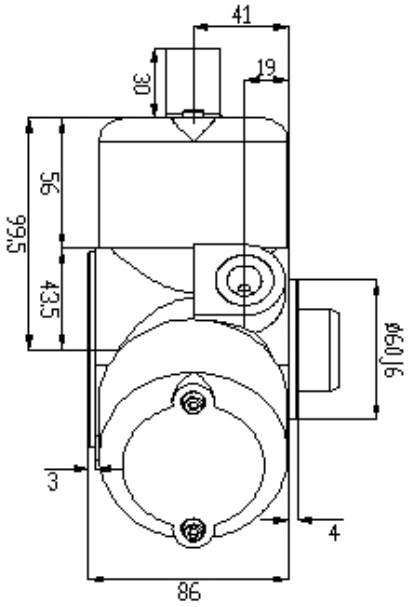
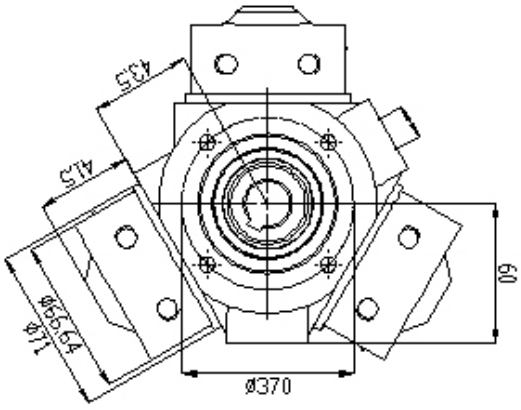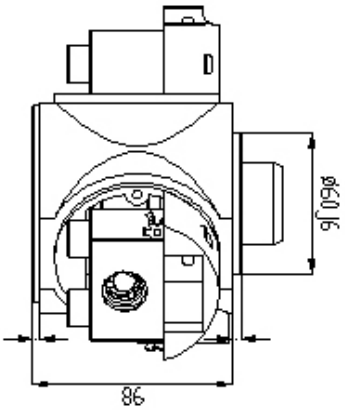
Pompa ermetica ad uso immerso: PR3-…-…S