HP Hydro Power s.r.l.

Pompe a pistoni radiali - Oleodinamica - Impianti

Pompa ermetica ad uso esterno con aspirazione radiale: PR1-…-…R

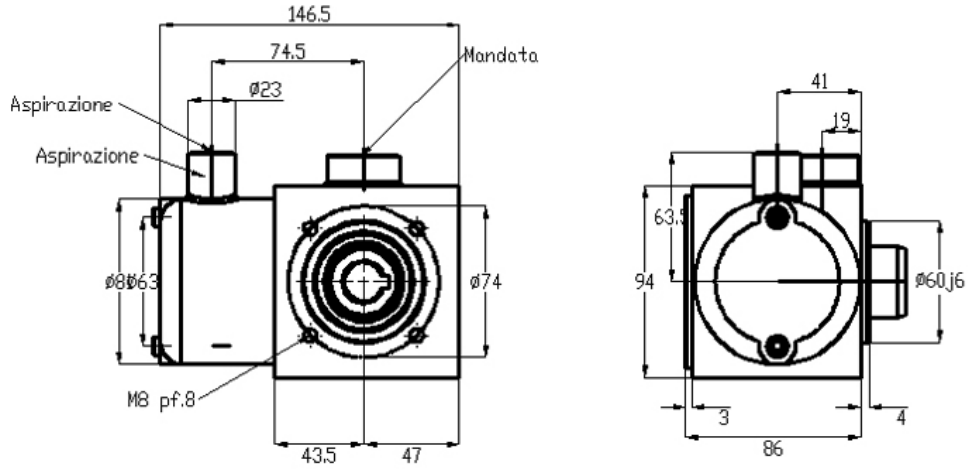

Pompa ermetica ad uso esterno con aspirazione assiale: PR1-…-…A

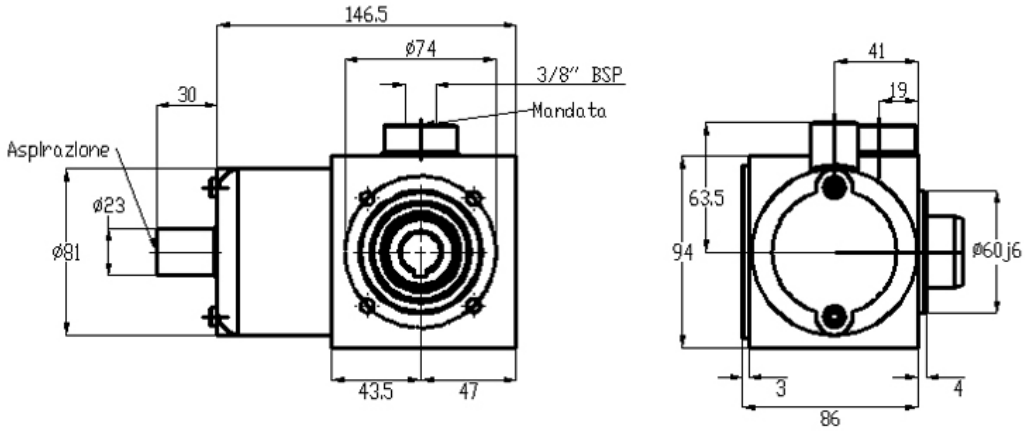
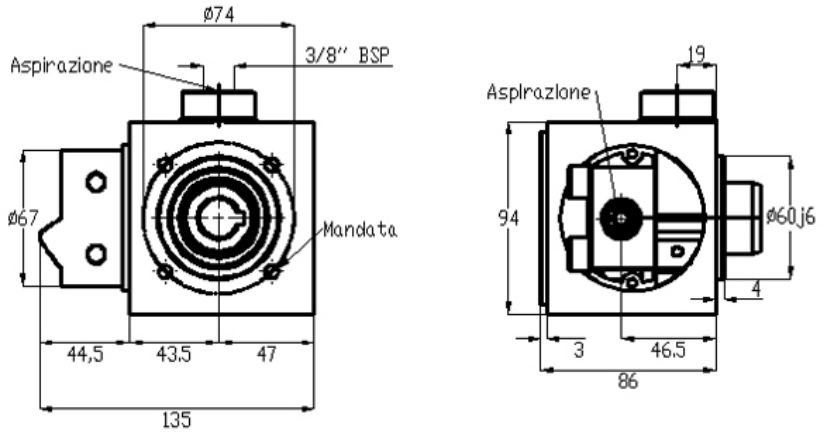
Pompa ermetica ad uso immerso: PR1-…-…S